PIUSI®

Fluid Handling Innovation

SELF SERVICE MC AD-BLUE

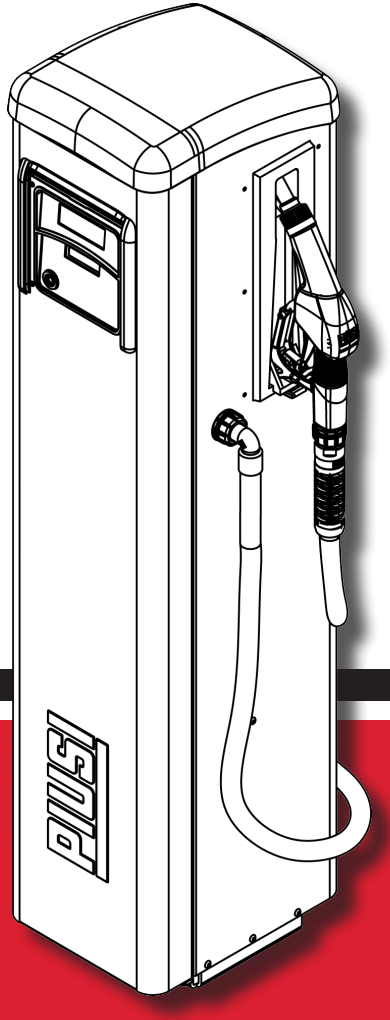

MADE IN ITALY

Manual para el uso el mantenimiento **ES**

Installation, utilisation et entretien **FR**

BULLETIN MO384 ESFR_00

FRANÇAIS

FR

BULLETIN MO384

Ce manuel est la propriété de la société PIUSI S.p.A. - Toute reproduction, meme partielle, est strictement interdite.

1 TABLE DES MATIÈRES

2	DECLARATION DE CONFORMITE		33
3	CONSIGNES GENERALES		34
4	NORMES DE SECURITE		35
5	NORMES DE SECOURS		37
6	NORMES DE SECURITE		38
7	TRANSPORT, MANUTENTION ET DEBALLAGE		39
	7.1	DIMENSIONS ET POIDS	39
	7.2	CONTENU DE L'EMBALLAGE/INSPECTION PRELIMINAIRE	40
8	IDENTIFICATION DE LA MACHINE ET DU CONSTRUCTEUR		41
	8.1	REMPLACEMENT DES PLAQUETTES	41
9	DESCRIPTION DES PARTIES PRINCIPALES		43
	9.1	CARROSSERIE	43
	9.2	GROUPE DE POMPAGE	43
	9.3	COMPTEUR	43
	9.4	PISTOLET	43
	9.5	SYSTEME DE GESTION	44
	9.6	COUVRE-AFFICHEUR	44
10	CARACTERISTIQUES TECHNIQUES		44
	10.1	ABSORPTIONS ELECTRIQUES	44
	10.2	DONNÉES ELECTRIQUES	44
11	USAGE PREVU		45
12	CARACTÉRISTIQUES DU PRODUIT TRAITÉ		45
13	INSTALLATION		45
	13.1	POSITIONNEMENT DISTRIBUTEUR	46
	13.2	FIXATION DISTRIBUTEUR	46
	13.3	CONNEXIONS HYDRAULIQUES	48
	13.4	BRANCHEMENTS ELECTRIQUES	49
	13.5	BRANCHEMENT DU DISTRIBUTEUR SELF SERVICE MONOPHASE	50
	13.6	BRANCHEMENT SONDE INDICATEUR DE NIVEAU (option)	50
14	MISE EN SERVICE		51
	14.1	PREMIER AMORCAGE	51
15	CONFIGURATION DISTRIBUTEUR		52
16	CALIBRAGE DU COMPTEUR DE LITRES		53
17	USAGE QUOTIDIEN		53
	17.1	DISTRIBUTION	54
18	LAVAGE DU SYSTÈME		54
	18.1	SYSTÈME INUTILISÉ PENDANT DE LONGUES PÉRIODES	54
19	ENTRETIEN		55
	19.1	ENTRETIEN ORDINAIRE	55
	19.2	ENTRETIEN DE LA STATION	55
	19.3	ENTRETIEN TUYAU ET PISTOLET DE DISTRIBUTION	55
	19.4	REMPLACEMENT DU FILTRE	55
	19.5	ENTRETIEN EXTRAORDINAIRE	55
20	PROBLEMES ET SOLUTIONS		56
21	ELIMINATION		57
22	VUE ECLATEE		58

2 DECLARATION DE CONFORMITE

La société soussignée: PIUSI S.p.A
Via Pacinotti c.m. z.i.Rangavino
46029 Suzzara - Mantova - Italie

DECLARE sous sa responsabilité que l'équipement décrit ci-après:

Description: **Distributeur pour l'Ad-Blue**

Modèle: **SELF SERVICE MC ADBLUE 230/50 IB-PIUSI**
SELF SERVICE MC ADBLUE 230/60 IB-PIUSI
SELF SERVICE MC ADBLUE 120/60 IB-PIUSI

N° de matricule : se référer au Numéro du lot repris sur la plaquette CE appliquée au produit.
Année de construction : se référer à l'année de production reprise sur la plaquette CE appliquée au produit est conforme aux dispositions de loi qui transposent les directives :

- Directive Machines 2006/42/CE
- Directive Basse tension 2014/35/UE
- Directive compatibilité électromagnétique 2014/30/UE

documentation est à la disposition de l'autorité compétente après requête motivée adressée à Piusi S.p.A. ou en la demandant à l'adresse e-mail : doc_tec@piusi.com

La personne autorisée à constituer le fascicule technique et à rédiger la déclaration est M. Otto Varini en sa qualité de représentant légal.

Suzzara, 01/11/2015

Otto Varini
représentant légal

FR

Ce manuel est la propriété de la société PIUSI S.p.A. - Toute reproduction, meme partielle, est strictement interdite.

3 CONSIGNES GENERALES

Consignes importantes

Pour préserver la sécurité des opérateurs, éviter des endommagements au système de distribution. Avant de procéder à n'importe quelle opération sur le système de distribution, il est indispensable d'avoir lu et compris tout le manuel d'instructions.

Symboles utilisés dans le manuel

Le manuel reprend les symboles suivants pour mettre en évidence des indications et des consignes particulièrement importantes.

ATTENTION
Ce symbole indique des normes contre les accidents pour les opérateurs et les personnes exposées.

AVERTISSEMENT
Ce symbole indique qu'il existe la possibilité d'endommager les appareils et/ou leurs composants.

REMARQUE
Ce symbole signale des informations utiles.

Conservation du manuel

Ce manuel doit rester intègre et complètement lisible car l'utilisateur final et les techniciens spécialisés autorisés à l'installation et à l'entretien doivent pouvoir le consulter en tout moment.

Droits de reproduction

Tous les droits de reproduction de ce manuel sont réservés à la société Piusi S.p.A. Le texte ne peut être utilisé dans d'autres documents sans l'autorisation écrite de Piusi S.p.A.
© Piusi S.p.A.
CE MANUEL APPARTIENT A LA SOCIETE PIUSI S.p.A.
TOUTE REPRODUCTION, MEME PARTIELLE, EST STRICTEMENT INTERDITE.

Ce manuel appartient a la société Piusi S.p.A. qui est le propriétaire exclusif de tous les droits prévus par les lois applicables, y compris, sans s'y limiter, les règles en matière de droit d'auteur. Tous droits en vertu de ces dispositions sont réservés à Piusi S.p.A. Sont expressément interdites, en absence d'autorisation écrite préalable de Piusi S.p.A. : la reproduction, même partielle, de ce manuel, la publication, la modification, la transcription, la divulgation, la distribution, la commercialisation sous quelque forme que ces soit, la traduction et /ou transformation, le prêt et toute autre activité réservée par la loi à Piusi S.p.A.

4 NORMES DE SECURITE

ATTENTION Réseau électrique – vérifications préliminaires à l'installation

Éviter absolument le contact entre l'alimentation électrique et le liquide à pomper.

intervention de contrôle ou entretien

Avant toute intervention de contrôle ou de maintenance, couper L'ALIMENTATION

FR

INCENDIE – EXPLOSION Lorsque des liquides inflammables sont présents dans la zone de travail, comme de l'essence, de la lave-glace, il faut savoir que les vapeurs inflammables peuvent s'enflammer ou exploser.		***Pour prévenir les risques d'incendie et d'explosion*** Utiliser l'appareil uniquement dans un local bien aéré. Maintenir la zone de travail libre de débris, chiffons et récipients déversés ou ouverts de solvant et d'essence. Ne pas brancher ni débrancher le câble d'alimentation ou ne pas allumer ni éteindre les lumières en présence de vapeurs inflammables. Mettre à la terre tout appareil dans la zone de travail. Si il y a des étincelles statiques ou si vous ressentez un choc, arrêter l'opération immédiatement. Ne pas utiliser l'appareil avant d'avoir identifié et corrigé le problème. Maintenir un extincteur fonctionnel dans la zone de travail.
CHOC ÉLECTRIQUE ***Électrocution ou mort***		Cet appareil doit être mis à la terre. Une mauvaise mise à la terre, une installation ou utilisation incorrecte du système peuvent provoquer un choc électrique. Éteindre et débrancher le câble d'alimentation avant de procéder à l'entretien de l'appareil. Se connecter uniquement à une prise électrique mise à la terre. Utiliser uniquement câbles prolongateurs à trois fils, conformément aux règlements de l'électricité locaux en vigueur. Les câbles prolongateurs doivent avoir un fil de masse. S'assurer que les broches de la mise à la terre des câbles d'alimentation et des câbles prolongateurs sont intactes. Ne pas exposer l'appareil à la pluie. Stocker à l'intérieur. Ne jamais toucher la fiche électrique ou la prise avec les mains mouillées. Ne pas allumer le système de distribution si le câble d'alimentation ou autres parties importantes de l'appareil comme la tuyauterie d'aspiration/refoulement, le pistolet ou les dispositifs de sécurité sont endommagées. Remplacer les composants endommagés avant le fonctionnement. Avant chaque utilisation vérifier que le câble d'alimentation et la fiche ne sont pas endommagés. S'ils sont endommagés, faire les remplacer par un électricien qualifié avant sa utilisation. La connexion électrique entre la fiche et la prise doit rester éloignée de l'eau. Des rallonges électriques non appropriées peuvent être dangereuses, à l'extérieur, utiliser uniquement des rallonges autorisées et prévues pour ce genre d'utilisation, ayant une section de conduction suffisante conformément aux normes en vigueur. Pour des raisons de sécurité, nous recommandons que, en principe, l'appareil soit utilisé uniquement avec un interrupteur différentiel (max 30 mA). Les connexions électriques doivent utiliser un disjoncteur-détecteur de fuites à la terre (DDFT). L'installation est effectuée avec boîte ouverte et contacts électriques accessibles. Toutes ces opérations doivent être effectuées avec appareil isolé du réseau électrique pour éviter tout risque d'électrocution !

Ce manuel est la propriété de la société PIUSI S.p.A. - Toute reproduction, meme partielle, est strictement interdite.

MAUVAISE UTILISATION DE L'APPAREIL ***Un usage impropre de l'appareil peut causer de sérieux dommages ou la mort***		Ne pas faire fonctionner l'unité lorsque vous êtes fatigués ou sous l'influence de drogues ou d'alcool.
		Une mauvaise utilisation peut provoquer des blessures graves ou la mort.
		Éteindre tout l'appareil quand on ne l'utilise pas.
		Ne pas altérer ou modifier l'appareil. Toute modification ou transformation peut rendre nulle les homologations d'agence et provoquer des risques pour la sécurité.
		Disposer les tuyaux et les câbles loin des zones de circulation, des angles vifs , des pièces en mouvement et des surfaces chaudes.
		Ne pas plier ni courber excessivement les tuyaux ni les utiliser pour tirer l'appareil.
		Tenir les enfants et les animaux à l'écart de la zone de travail.
		Respecter toutes les normes de sécurité en vigueur.
Brûlures Danger Les surfaces de l'appareil et du fluide qui sont chauffés peuvent devenir très chaude pendant le fonctionnement.		Pour éviter de graves brûlures ne pas toucher le fluide chaud ou l'appareil.
Danger: fluide toxique ou vapeurs.		Lire la FDS pour connaître les dangers spécifiques des fluides qu'on utilise.
		Stocker le fluide dangereux dans les récipients prévus, et éliminer ce matériau conformément aux lignes de conduite en vigueur.
		Le contact prolongé avec le produit traité peut causer des irritations à la peau: toujours utiliser des gants de protection pendant les opérations de distribution.

5 NORMES DE SECOURS

Contact avec le produit		Pour les problèmes dérivant du produit traité sur YEUX, PEAU, INHALATION et INGESTION, se référer à la FICHE DE SECURITE relative au liquide traité.
En cas de décharge électrique		Couper le courant ou utiliser un isolant sec pour éloigner l'infortuné de tout conducteur, sans danger pour le secouriste. Faire en sorte de ne pas toucher la personne accidentée avec les mains nues jusqu'à ce qu'elle n'ait été éloignée de tout conducteur. Demander immédiatement de l'aide à des personnes formées et qualifiées. Ne pas agir sur les interrupteurs en ayant les mains mouillées.
REMARQUE		***Pour toute information spécifique, consulter les fiches relatives à la sécurité du produit***
REMARQUE		***En tous les cas, appeler immédiatement un médecin***

6 NORMES DE SECURITE

Caractéristiques essentielles de l'équipement de protection

Endosser un équipement de protection qui soit :
approprié aux opérations à effectuer ;
résistant aux produits employés pour le nettoyage

Dispositifs de protection individuelle à endosser

Durant les phases de déplacement et d'installation, endosser les dispositifs de protection individuelle suivants :

chaussures de sécurité ;

vêtements tout près du corps ;

gants de protection ;

lunettes de sécurité ;

Dispositifs de protection

Manuel d'instructions;

Gants de protection;

Le contact prolongé avec le produit traité peut provoquer des irritations à la peau ; toujours utiliser des gants de protection pendant la distribution.

ATTENTION

Ne jamais toucher les parties électriques avec les mains mouillées

Ne pas allumer le système de distribution si le câble de branchement au réseau ou des parties importantes de l'appareil, par ex. le tuyau d'aspiration/refoulement, le pistolet ou les dispositifs de sécurité sont endommagés. Remplacer immédiatement le tuyau endommagé.

Avant d'effectuer tout type d'utilisation contrôler que le câble de branchement au réseau et la fiche d'alimentation ne présentent pas des signes d'endommagement évidents. Faire remplacer immédiatement le câble de branchement au réseau endommagé par un électricien spécialisé.

ATTENTION

Le branchement entre la fiche et la prise doit rester éloigné de l'eau.

Des rallonges non appropriées peuvent être dangereuses. À l'extérieur, utiliser uniquement des rallonges autorisées et prévues pour ce genre d'utilisation, ayant une section de conduction suffisante, conformément aux normes en vigueur.

Pour des raisons de sécurité, il est conseillé, en ligne de principe, d'utiliser l'appareil seulement avec un interrupteur différentiel (max. 30mA).

FR

Ce manuel est la propriété de la société PIUSI S.p.A. - Toute reproduction, meme partielle, est strictement interdite.

7 TRANSPORT, MANUTENTION ET DEBALLAGE

L'unité SELF SERVICE est livrée dans un emballage en carton non empilable. Lors du stockage, il faut respecter l'orientation indiquée sur l'emballage par des signes graphiques qui indiquent l'orientation de l'unité pendant la manutention. Si la machine doit être soulevée, il faut vérifier que la portée des engins de levage et des accessoires (par exemple les bandes) soit adéquate. Les moyens mécaniques de manutention et de levage ne doivent être utilisés que par le personnel autorisé et préparé.
Quand la machine n'est pas utilisée, qu'elle soit emballée ou désemballée, elle doit être abritée dans un lieu protégé contre les agents atmosphériques (pluie, humidité, soleil, etc.) et la poussière.

L'emballage reprend les indications suivantes :
- une flèche indiquant le coté HAUT ;
- étiquette reprenant les informations de l'appareil (modèle, poids, etc..).

7.1 DIMENSIONS ET POIDS

	DIMENSIONS DE LA STATION (mm)			DIMENSIONS EMBALLAGE (mm)			POIDS STATION (Kg)	POIDS STATION EMBALLÉ (Kg)
	A	B	C	A	B	C		
Self Service MC 230/50	1391	491	381	1478	400	480	50	54,3
Self Service MC 230/60	1391	491	381	1478	400	480	50	54,3
Self Service MC 120/60	1391	491	381	1478	400	480	50	54,3

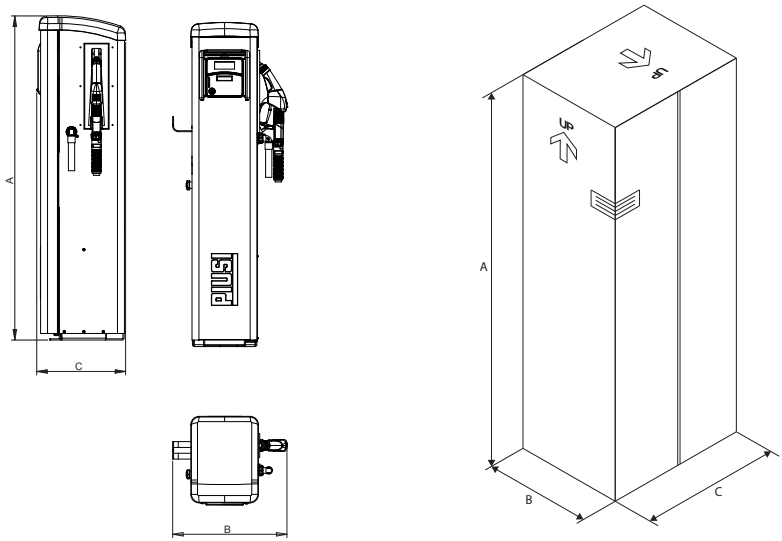

7.2 CONTENU DE L'EMBALLAGE/INSPECTION PRELIMINAIRE

Avant-propos

Pour enlever l'emballage en carton, utiliser des ciseaux ou des cutters, en prenant soin de ne pas endommager la machine.

REMARQUE

Pour enlever l'emballage en carton, utiliser des ciseaux ou des cutters, en prenant soin de ne pas endommager la machine.
Le distributeur SELF SERVICE doit être complètement déballé et saisi par deux personnes, placé en position verticale et ensuite positionné de façon définitive. Après le déballage, le distributeur doit toujours être gardé en position verticale. Les parties de l'emballage (carton, bois, cellophane, polystyrène etc.) doivent être stockées dans des récipients prévus à cet effet et ne doivent pas être abandonnées ou laissées à la portée des enfants, car elles représentent des sources de danger potentielles. Leur élimination doit être effectuée en respectant les normes en vigueur dans le pays où la machine est utilisée. Contrôler l'intégrité de la machine et vérifier que les parties livrées ne présentent pas de dommages évidents qui pourraient compromettre la sécurité et le fonctionnement de la machine. En cas de doute, ne pas procéder à la mise en service de la machine et s'adresser au service après-vente du constructeur. Vérifier que la dotation des accessoires soit complète (voir feuille annexe). Une fois le déballage terminé, procéder à l'assemblage de Self Service, suivant les indications ci-dessous:

ATTENTION

1 - Insérer le crochet porte-tuyau dans les fentes correspondantes (1)

2 - Serrer fermement les vis servant à fixer le crochet porte-tuyau dans la position souhaitée (2).

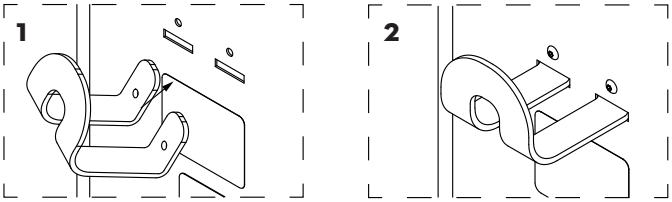

3 - Appliquer de la colle pour sceller les filets dans les points indiqués dans la photo avant d'effectuer l'assemblage définitif du pistolet et du tuyau (photo 3)..

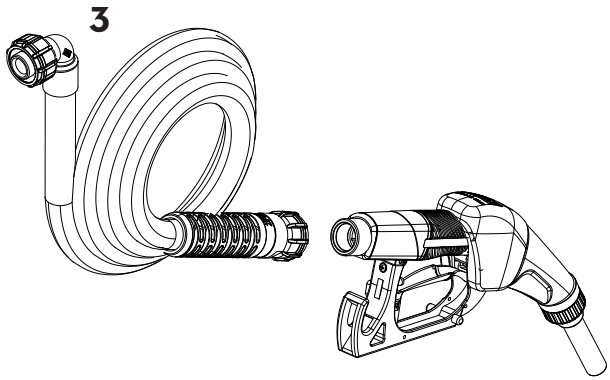

FR

Ce manuel est la propriété de la société PIUSI S.p.A. - Toute reproduction, meme partielle, est strictement interdite.

8 IDENTIFICATION DE LA MACHINE ET DU CONSTRUCTEUR

Les stations Self Service sont pourvues d'une plaque d'identification appliquée sur le châssis reprenant :
- Modèle
- Numéro de série / Année de fabrication
- Données techniques
- Marquage CE
- ***Code du manuel***

ATTENTION

Vérifier toujours avant l'installation que le modèle de distributeur soit correct et adapté à l'alimentation effectivement disponible (Tension / Fréquence).

8.1 REMPLACEMENT DES PLAQUETTES

Le système de distribution est pourvu de décalcomanies et/ou de plaquettes qui fournissent à l'opérateur les informations les plus importantes. Il faut veiller à ce que celles-ci ne se détériorent pas ou ne se détachent pas au cours du temps.

REMARQUE

Si cela devait se produire, veuillez vous mettre en contact avec le bureau d'assistance pour que les plaques endommagées ou perdues vous soient réexpédies et vous devrez les appliquer comme elles l'étaient à l'origine.

Les décalcomanies sont les suivantes :

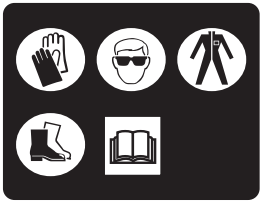

1

- chaussures de sécurité ;
- vêtements tout près du corps ;
- gants de protection ;
- lunettes de sécurité ;
- manuel d'instructions;

2
- étiquettes pour utilisation uniquement avec solutions eau/urée

2 - plaquette CE avec données techniques

3 plaquette Attention
appliquée pour sceller la porte de la station, avec des indications de lecture du mode d'emploi avant l'utilisation.

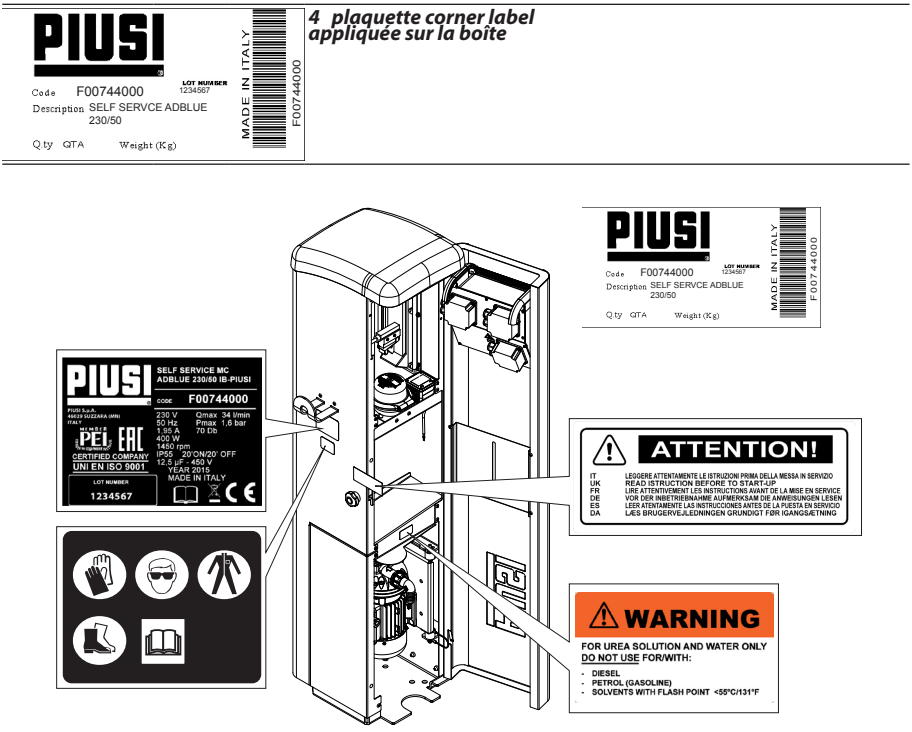

4 plaquette corner label appliquée sur la boîte

FR

9 DESCRIPTION DES PARTIES PRINCIPALES

9.1 CARROSSERIE

- La carrosserie de toutes les versions du Self Service est constituée par un châssis robuste en acier traité, fermé au sommet par un toit en matériel plastique et par une base solide pour fixation au sol.
- le panneau frontal est complètement monté sur charnières pour faciliter l'accès aux composants à l'intérieur de la station (pompe, filtre, compteur) et fermé par une serrure à clé. Selon les versions, il peut également contenir le panneau de commande.
- Le panneau latéral droit peut être aisément démonté pour faciliter les opérations d'entretien.

Ce manuel est la propriété de la société PIUSI S.p.A. - Toute reproduction, meme partielle, est strictement interdite.

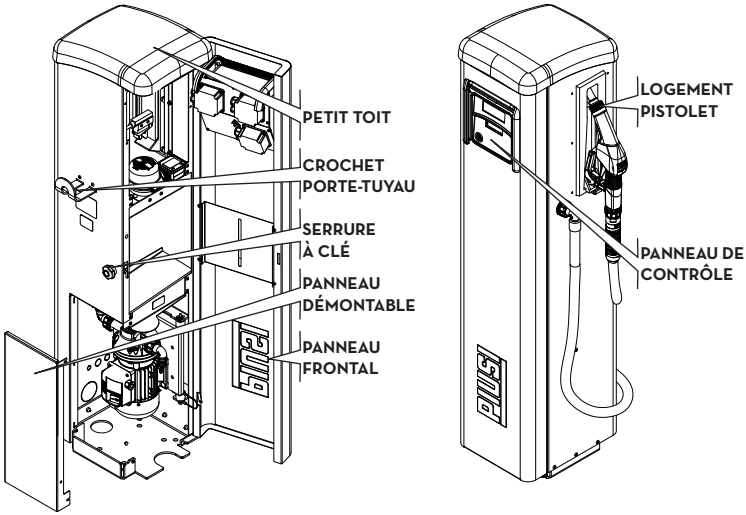

9.2 GROUPE DE POMPAGE

POMPE : Pompe à diaphragme volumétrique à cinq chambres.
MOTEUR : Moteur asynchrone monophasé, à 2 pôles de type fermé, (classe de protection IP 55 conformément à la norme EN 60034-5). Voir le manuel correspondant

9.3 COMPTEUR

Compteur électronique numérique pourvu d'un système de mesure à turbine, conçu pour mesurer de manière très précise des fluides à basse viscosité. Voir le manuel correspondant

9.4 PISTOLET

Pistolet de distribution pourvu d'un dispositif d'arrêt automatique, réalisé avec du matériau plastique non conductif et conçu pour l'utilisation avec une solution eau/urée (def, aus32). Il est également compatible avec l'eau. Voir le manuel correspondant

9.5 SYSTEME DE GESTION

le système électronique de gestion "MC" ne permet la distribution qu'à un personnel dûment agréé. Toutes les données relatives à chaque distribution sont mises en mémoire et peuvent être gérées depuis l'ordinateur avec le logiciel Self Service Management (non inclus). Pour tout autre renseignement, consulter le manuel des pièces électroniques et du logiciel.

9.6 COUVRE-AFFICHEUR

Dans le but d'assurer une protection adéquate et la bonne visibilité des afficheurs de Self Service, même dans des conditions de lumière très intense, sous le petit toit de Self Service on a ajouté un «Couvre-afficheur» extractible qu'on peut baisser en cas de besoin. On conseille, dans des conditions de lumière solaire très intense, de maintenir le couvre-afficheur toujours baissé.

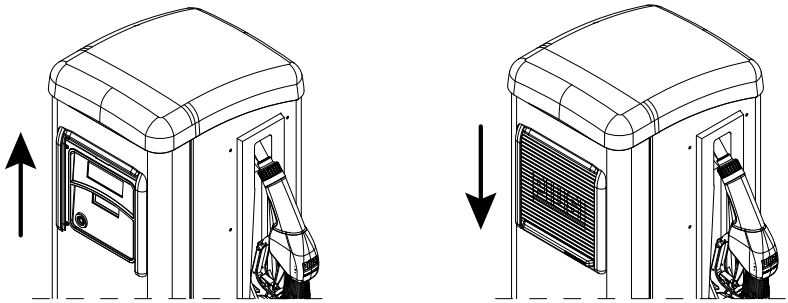

10 CARACTERISTIQUES TECHNIQUES

10.1 ABSORPTIONS ELECTRIQUES

NOTA

Les distributeurs SELF SERVICE doivent être alimentés par une ligne électrique ayant une TENSION / FREQUENCE NOMINALES égales à celles qui sont indiquées dans la PLAQUE D'IDENTIFICATION.
Pour les paramètres électriques, on peut accepter les variations maximales suivantes:
-TENSION +/- 5% valeur nominale
-FREQUENCE +/- 2% valeur nominale

ATTENTION

L'alimentation par des lignes ayant des valeurs en dehors des limites indiquées peut provoquer des dommages aux composants électriques

10.2 DONNÉES ELECTRIQUES

MODÈLE POMPE	ALIMENTATION			COURANT	DEBIT MAX.
	Courant	Voltage (V)	Fréquence (Hz)	Maximum (A)	(l/min)
Version 230/50	AC	230	50	1,95	34
Version 230/60	AC	230	60	1,95	28
Version 120/60	AC	120	60	4,5	34

Ce manuel est la propriété de la société PIUSI S.p.A. - Toute reproduction, meme partielle, est strictement interdite.

11 USAGE PREVU

Usage prévu

Le système de distribution a été conçu et construit pour la distribution du produit dénommé AdBlue®, AUS32 ou eau

Conditions d'utilisation

Le système de distribution doit être utilisé en respectant les conditions suivantes :
Température max. du produit à distribuer : +35 °C.
Température min. du produit à distribuer : -11 °C.
Température max. du produit à distribuer admis par les matériaux : +40 °C.
Variation de tension admissible : +/- 5%.
Niveau de pression acoustique continu équivalent aux postes de travail : ·75 dB(A)
S'assurer que la pompe travaille dans sa plage de fonctionnement nominale.

ATTENTION

Usage non prévu

Il est absolument défendu d'utiliser le système pour des utilisations autres que celles qui sont prévues et spécifiées au chapitre « Usage prévu ».
Toute utilisation autre que celle pour laquelle le système a été conçu et décrit dans ce manuel, est à considérer un « USAGE IMPROPRE » et la société Piusi S.p.A. décline donc toute responsabilité pour les éventuels dommages provoqués aux choses, personnes, animaux ou même au système.

12 CARACTÉRISTIQUES DU PRODUIT TRAITÉ

Produits autorisés

Le système de distribution a été conçu et construit pour la distribution d'un liquide spécial constitué d'un mélange d'eau et d'urée, dénommé AdBlue®/ AUS32 conformément aux standards ISO 22241. Self Service MC peut être utilisé même avec de l'eau.

ATTENTION
Produit non admis

Tous les produits non cités dans les paragraphes « Usage prévu » et « Caractéristiques du produit traité », doivent être considérés comme n'étant pas autorisés, impropres et donc absolument interdits. Piusi S.p.A. décline toute responsabilité pour les éventuels dommages aux personnes ou choses à cause d'un manque de respect de cette prescription.

13 INSTALLATION

AVERTISSEMENT

Personnel autorisé à l'installation

L'utilisateur final est autorisé à assembler et à utiliser Self Service seulement après avoir consulté le manuel d'utilisation et d'entretien. Il est interdit de transporter et de déplacer Self Service quand il se trouve en phase de distribution. Pourvoir à la correcte installation des accessoires nécessaires au bon fonctionnement de la pompe. Utiliser exclusivement les accessoires fourni avec le système.

ATTENTION

Il est absolument interdit d'utiliser des accessoires inappropriés et non fourni avec le système. Piusi S.p.A. décline toute responsabilité pour les éventuels dommages aux personnes, choses ou à l'environnement à cause d'un manque de respect de cette prescription.

LE SYSTÈME DE DISTRIBUTION EST DESTINÉ À UN USAGE EXCLUSIVEMENT PROFESSIONNEL.

Le système de distribution doit être installé dans un endroit suffisamment éclairé conformément aux normes en vigueur.

Le système de distribution a été conçu pour être utilisé dans un lieu sec. S'il doit être installé à l'extérieur, il faut prévoir une couverture de protection appropriée.

Les moteurs ne sont pas du type antidéflagrant. NE PAS installer SELF SERVICE dans des lieux soumis à un risque d'explosion.

FR

13.1 POSITIONNEMENT DISTRIBUTEUR

SELF SERVICE MC doit être positionné de façon à ce que:

- Les panneaux amovibles, permettant d'accéder aux composants à l'intérieur quand cela est nécessaire, puissent être aisément démontés..
- Les distances et les dénivellations maximales entre le distributeur et le réservoir soient respectées
- La carrosserie puisse être fixée au sol de façon correcte et solide sur un plan horizontal.

Le positionnement du distributeur détermine les paramètres suivants caractérisant chaque installation:

- Hp : Hauteur d'amorçage
- Ls: Longueur totale du tuyau d'aspiration – de la soupape de pied jusqu'au distributeur (exprimée en mètres)

Pour le bon fonctionnement des distributeurs, il faut absolument respecter les limites suivantes:

- Hp max: ne dépassant pas 3 mètres
- LS max: ne dépassant pas 6 mètres

ATTENTION

Placer Self Service dans un lieu protégé
Le système de distribution doit être installé dans un endroit suffisamment éclairé conformément aux normes en vigueur.

13.2 FIXATION DISTRIBUTEUR

Pour la fixation au sol de la station, il faut absolument utiliser des chevilles pour vis M12. Les chevilles doivent être positionnées suivant la figure. La figure indique aussi les deux positions d'entrée possibles (axe tuyau) du tuyau d'aspiration, selon qu'il s'agisse de raccordement à un réservoir ENTERRE ou à un réservoir HORS TERRE. Avant de fixer le distributeur, vérifier que la surface sur laquelle le châssis de base du distributeur doit appuyer soit plane et solide.
Pour faciliter la connexion de la ligne d'ASPIRATION, les distributeurs SELF SERVICE sont prédisposés pour l'entrée aussi bien en BAS qu'à l'arrière.

RÉSERVOIR HORS TERRE

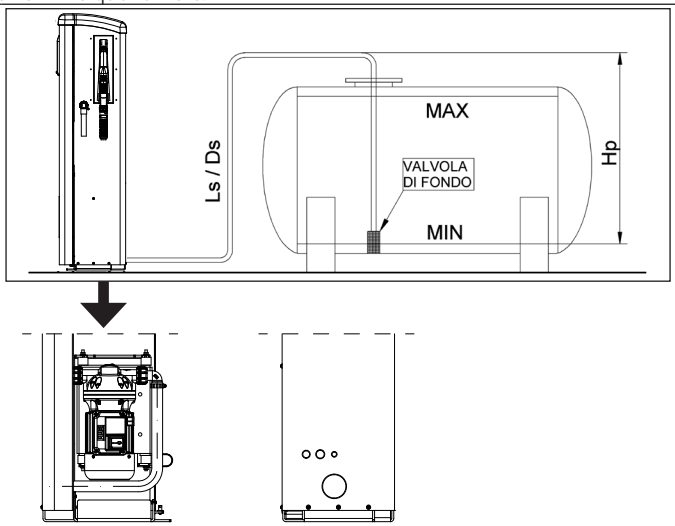

RÉSERVOIR ENTERRÉ

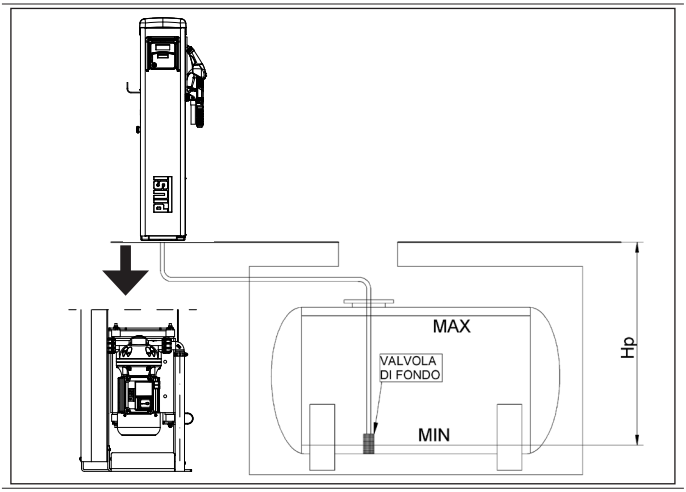

SCHÉMA FIXATION AU SOL:

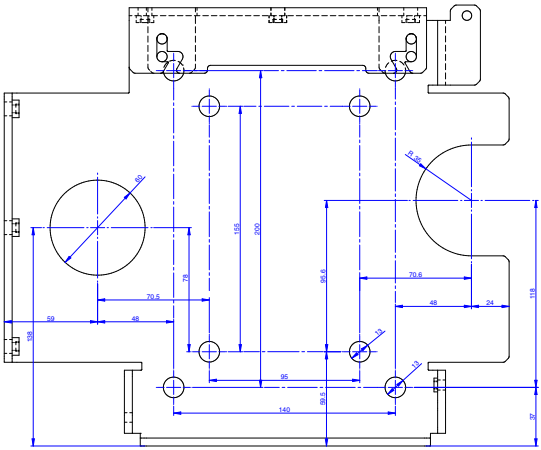

13.3 CONNEXIONS HYDRAULIQUES

ATTENTION

Il est absolument interdit d'utiliser des accessoires inappropriés et non fourni avec le système. Piusi S.p.A. décline toute responsabilité pour les éventuels dommages aux personnes, choses ou à l'environnement à cause d'un manque de respect de cette prescription.

Dans tous les cas, toujours respecter les AVERTISSEMENTS suivants:
- Utiliser des tuyauteries et des joints adaptés au fonctionnement en dépression.
- Utiliser des tuyauteries et des accessoires adaptés à l'utilisation avec gazole. Les matériels non adaptés à cette utilisation peuvent provoquer de graves dommages à la pompe ou aux personnes; en outre, ils peuvent être une cause de pollution.
- Ne pas utiliser des joints avec filetage conique qui pourraient provoquer des dommages à la bouche filetée du filtre pompe si on devait les forcer outre mesure
- Utiliser des courbes avec un rayon ample, afin de réduire au minimum les pertes de charge.
- Vérifier que la tuyauterie d'aspiration soit bien propre et non encombrée de déchets.
- Installer toujours au bout du tuyau d'aspiration une SOUPAPE DE PIED équipée d'un FILTRE. La soupape doit être placée sur le fond du réservoir et doit avoir le MÊME DIAMÈTRE que la tuyauterie.
- Avant de commencer l'installation, vérifier que des matériels faisant partie de l'emballage ne soient pas restés pris dans les tuyauteries.

LIGNE D'ASPIRATION

Le diamètre de la ligne d'aspiration dans les stations Self Service et Self Service Tank ne doit pas être inférieur à 3/4 pouces gaz; le point de connexion est de ø 20 mm pouces gaz femelle (diamètre intérieur flexible).

SCHÉMA DE BRANCHEMENT REFOULEMENT.

LES COLLIERS MÉTALLIQUES (A) ET LE TUYAU D'ASPIRATION NE SONT PAS INCLUS.

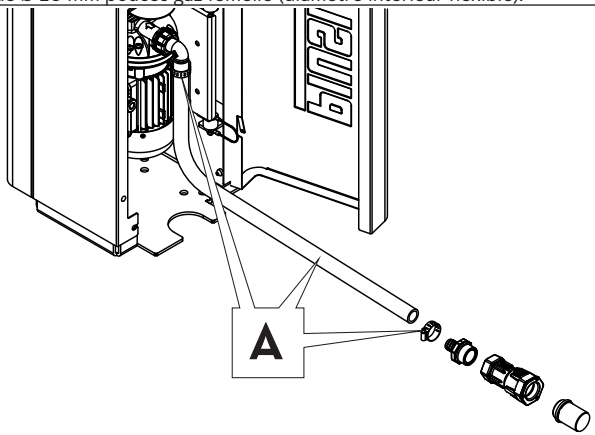

SCHÉMA DE RACCORDEMENT REFOULEMENT

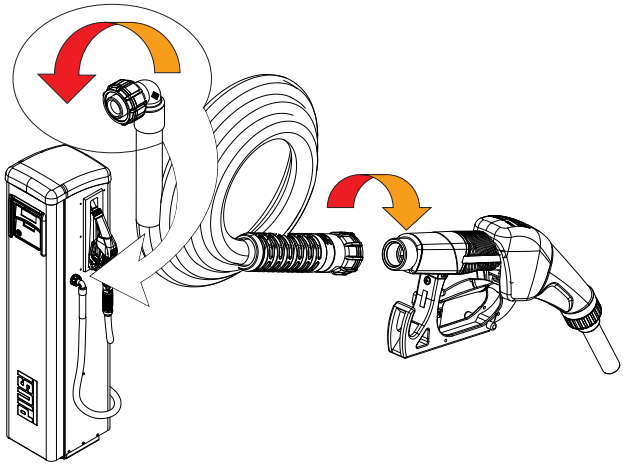

13.4 BRANCHEMENTS ELECTRIQUES

ATTENTION

L'installation est effectuée avec boîte ouverte et contacts électriques accessibles. Toutes ces opérations doivent être effectuées avec appareil isolé du réseau électrique pour éviter tout risque d'électrocution !

Toute installation électrique doit être effectuée par personnel électrotechnique ou électronique qualifié.

Les sections des câbles doivent être adaptées aux débits de courante du dispositif.

Les branchements électriques doivent être effectués selon toutes les règles de l'art par des techniciens spécialisés, dans les respect des normes en vigueur dans le pays où l'installation est effectuée et suivant les indications contenues dans les schémas électriques du présent mode d'emploi.

Le distributeur SELF SERVICE n'est pas équipé d'interrupteurs de protection; par conséquent, il faut absolument installer en amont de SELF SERVICE un tableau électrique d'alimentation équipé d'interrupteur différentiel adapté au type de SELF SERVICE à installer.

SELF SERVICE est équipé de BOITES DE DERIVATION à l'intérieur desquelles se trouvent les bornes auxquelles l'installateur devra brancher:

- La ligne d'alimentation électrique
- La ligne données LAN de connexion au PC
- Le contact de niveau (option)

Les boîtes de dérivation, auxquelles on accède en ouvrant le panneau avant, sont déjà précâblées aux composants de SELF SERVICE, selon le modèle, suivant les schémas ci-dessous.

FR

PIÈCES À RELIER

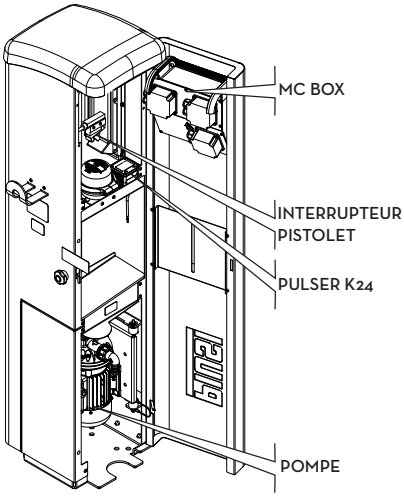

ELECTRO-NIQUE SELF SERVICE MC

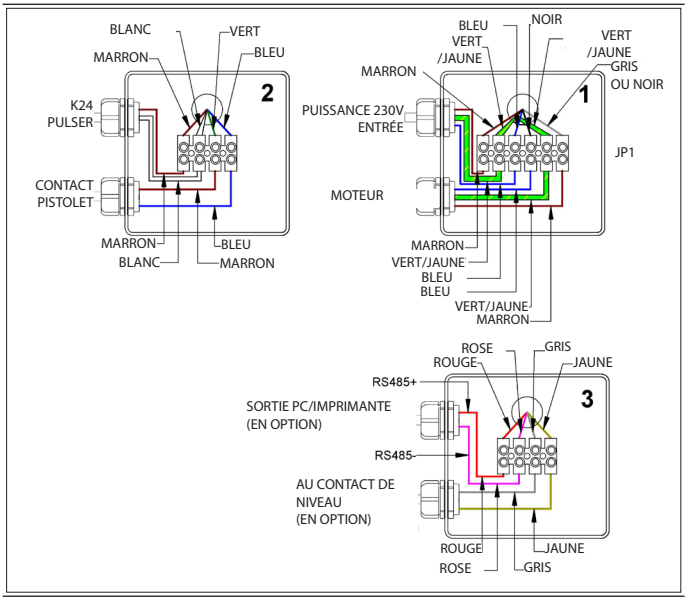

ATTENTION

Pour la mise en service de SELF SERVICE MC , il ne faut aucun autre branchement électrique. Tous les composants électroniques, logés dans MC BOX, sont précâblés et testés en usine. Par conséquent, l'installateur ou l'exploitant de l'installation N'ont JAMAIS à ouvrir le BOX MC.

Ce manuel est la propriété de la société PIUSI S.p.A. - Toute reproduction, meme partielle, est strictement interdite.

13.5 BRANCHEMENT DU DISTRIBUTEUR SELF SERVICE MONOPHASE

Brancher la ligne d'alimentation 230/120 Volt – 50/60 Hz aux bouts du bornier JP1 qui se trouve dans les boîtes de dérivation "1" de BOX MC . Pour les fils Phase et Neutre, il n'y a aucune polarité à respecter. Brancher le câble de masse à une prise de mise à la terre réalisée conformément aux normes.

13.6 BRANCHEMENT SONDE INDICATEUR DE NIVEAU (option)

REMARQUE ***Il est possible comme option de relier un capteur pour alarme de niveau du réservoir (OCIO)***

14 MISE EN SERVICE

14.1 EXCLUSION DU SYSTÈME DE GESTION ÉLECTRONIQUE POUR PREMIER AMORÇAGE

AVANT-PROPOS

Toutes les fonctions de SELF SERVICE sont contrôlées par le système de gestion. Cependant, ce système peut être exclu pour les opérations de mise en marche ou d'éventuelles opérations d'entretien nécessitant plusieurs mises en marche de la pompe. Dans ces cas, on peut simplifier la mise en marche de la pompe sans avoir à composer un code et à enregistrer des données de distribution.
Dans ce but, pour tous les deux Box électroniques on a prévu un système AUTO/MAN permettant de passer de la modalité AUTOMATIQUE (demande du code pour accéder à la distribution), à la modalité MANUELLE (sans demande de code).

ATTENTION ***En modalité manuelle de fonctionnement le système de gestion n'enregistre aucune donnée concernant les distributions effectuées.***

En modalité MANUELLE:

- Les LCD peuvent être éteints ou continuer à visualiser l'indication présente lors du passage de AUTO à MAN
- Pour la mise en service de la pompe, aucun PIN CODE n'est demandé; la pompe se met en marche dès qu'on sort le pistolet de distribution de son logement et s'arrête lorsque le pistolet est remis à sa place.
- La quantité distribuée par SELF SERVICE n'est indiquée en aucune façon.

ATTENTION ***Si l'amorçage air accidentelle, prévoir le remplissage du système avec une solution bleu dans les 12 heures.***

Ci-dessous, les photos illustrent le système d'exclusion du système électronique de gestion, qui se trouve dans MC box et que l'on peut obtenir en déplaçant un petit Jumper.

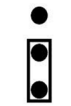

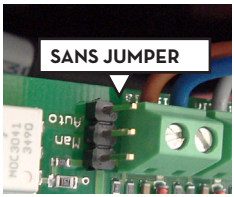

14.1 PREMIER AMORCAGE

ATTENTION

Le premier amorçage de la pompe doit être effectué par le personnel compétent qui doit être présent pendant toutes les phases prévues. Si la phase de dégagement de l'air dure plus de 2 minutes, ARRETER LA POMPE et vérifier que:

- La pompe ne soit pas complètement sèche, mais soit au moins «mouillée» de fluide.
- La tuyauterie d'aspiration assure l'absence totale d'infiltrations d'air et soit complètement plongée.
- Les filtres ne soient pas bouchés.
- Les lignes d'aspiration et/ou refoulement ne soient pas obstruées.
- L'installation (dénivellation, diamètre et longueur des tuyauteries) corresponde aux limites indiquées.
- La soupape de désamorçage soit fermée.

NOTE

- Ne jamais faire démarrer ou arrêter la pompe en donnant ou en enlevant l'alimentation
- Un contact prolongé de la peau avec certains liquides peut provoquer des dommages. L'utilisation de lunettes et de gants est conseillée.

ATTENTION

Des fuites de liquide peuvent provoquer des dommages aux biens et aux personnes.

AVERTISSEMENT

Pour un bon fonctionnement du système, prévoir 20 minutes d'arrêt de la distribution toutes les 20 minutes de distribution.

ATTENTION

Des conditions de travail extrêmes avec des cycles de travail qui dépassent les 20 minutes peuvent provoquer une hausse de température du moteur et, par conséquent, l'endommager.

NOTE

Durant la phase d'amorçage, la pompe doit décharger de la ligne de refoulement l'air qui se trouvait initialement. Il faut donc maintenir le levier du pistolet actionné pour permettre la sortie.

ATTENTION

La pompe peut fonctionner sans distribution pendant un laps de temps non supérieur à 3 minutes.

S'il devait s'avérer un manque de tension, il faudra mettre l'interrupteur sur OFF et remettre le pistolet dans son logement avec levier non actionné.

Des corps étrangers dans le circuit d'aspiration et de refoulement de la pompe peuvent provoquer des dysfonctionnements et la rupture des composants de la pompe.

En cas de fonctionnement à sec prolongé de la pompe, il se pourrait que le circuit d'aspiration se vide et que l'aspiration soit difficile. Dans ce cas, il faut remplir le circuit d'aspiration.

AVERTISSEMENT

Si à la fin de la ligne de refoulement est installé un pistolet de type automatique, l'évacuation de l'air peut être difficile à cause du dispositif d'arrêt automatique qui maintient la soupape fermée. On conseille d'actionner le levier.

SI LA POMPE NE S'AMORCE PAS

Selon les caractéristiques de l'installation, la phase d'amorçage peut durer de quelques secondes à quelques minutes. Si cette phase se prolonge outre mesure, arrêter la pompe et effectuer les contrôles suivants :

- que la pompe ne soit pas en train de travailler complètement à sec (voir le manuel de la pompe) ;
- que la tuyauterie d'aspiration garantit l'absence d'infiltrations d'air ;
- que le filtre en aspiration n'est pas engorgé ;
- que la hauteur d'aspiration ne dépasse pas 2 mètres.
- que le tuyau de refoulement permette une évacuation aisée de l'air.

FR

Ce manuel est la propriété de la société PIUSI S.p.A. - Toute reproduction, meme partielle, est strictement interdite.

A LA FIN DE LA PREMIERE MISE EN MARCHE

Quand l'amorçage a eu lieu, vérifier que la pompe fonctionne à l'intérieur du champ prévu, en particulier :
- que dans les conditions de contre-pression maximum l'absorption du moteur rentre dans les valeurs indiquées sur la plaquette ;
- que la dépression en aspiration ne dépasse pas 0.5 bar ;
- que la contre-pression en refoulement ne dépasse pas la contre-pression maximum prévue par la pompe.

15 CONFIGURATION DISTRIBUTEUR

Chaque distributeur SELF SERVICE peut être adapté aux exigences spécifiques de l'exploitant; pour ce faire, il faut CONFIGURER le système de gestion.

AVERTISSEMENT

La configuration du système de gestion Self Service MC est une opération fondamentale, qui doit être effectuée par le personnel compétent. Pour aborder cette phase, il faut lire attentivement et complètement la notice de mode d'emploi spécifique.

Une fois la configuration terminée, on pourra assigner les PIN CODE utilisateur (USER PIN) pour permettre d'utiliser SELF SERVICE MC , conformément à ce qui est expliqué en détail dans le manuel du logiciel PC.

16 CALIBRAGE DU COMPTEUR DE LITRES

Avant de pouvoir utiliser le distributeur SELF SERVICE MC Ad.Blue, il est opportun de vérifier la PRECISION DU COMPTAGE.

Dans ce but, effectuer les opérations suivantes:
· effectuer la phase de contrôle des accès ;
• Verser le gazole dans un récipient étalonné
· comparer la quantité de liquide distribué à l'aide du récipient gradué.

ATTENTION

Pour une vérification efficace de la précision, il faut suivre les indications suivantes:
- Utiliser un récipient échantillon de précision, doté d'échelle graduée d'indication, ayant une capacité d'au moins 20 litres.
- Avant d'effectuer le contrôle, vérifier qu'il n'y ait plus d'air dans le système, en distribuant jusqu'à obtenir un débit plein et régulier.
- Distribuer de façon continue au débit maximum du distributeur SELF SERVICE.
- Arrêter le débit en fermant rapidement le pistolet de distribution.
- Atteindre la zone graduée du récipient échantillon en évitant une distribution prolongée à bas débit, mais en effectuant de courtes distributions à débit maximum.
- Comparer l'indication fournie par le récipient avec l'indication fournie par SELF SERVICE MC , après avoir éliminé l'écume qui s'est éventuellement formée.

Si la précision N'EST PAS satisfaisante, effectuer un CALIBRAGE DU COMPTEUR suivant les indications du mode d'emploi spécifique.

ATTENTION

Des différences jusqu'à 1/10 de litre pour des distributions de 20 litres, entrent dans la marge de précision garantie de +/- 1%.

17 USAGE QUOTIDIEN

Tous les modèles SELF SERVICE MC , grâce au système de gestion, assurent un accès limité seulement aux utilisateurs autorisés. Le système de gestion dispose de deux systèmes alternatifs pour reconnaître si l'Utilisateur est autorisé:
- L'introduction d'un CODE SECRET (PIN CODE)
- L'introduction d'une CLEF ELECTRONIQUE (KEY)

AVERTISSEMENT

Tous les utilisateurs (USER) auxquels est assigné un PIN CODE doivent être convenablement instruits et connaître au moins les indications contenues dans le présent chapitre.

Les possibilités de configuration du système de gestion permettent de demander à l'utilisateur de taper d'autres données optionnelles (kilométrage, quantité à distribuer). Voir le manuel du logiciel pour plus de détails.

NOTE

La mise en service n'entraîne pas la mise en marche immédiate de la pompe, qui est commandée par un interrupteur (situé dans le logement du pistolet) actionné par le pistolet de distribution.

La pompe (si précédemment activée) se met en marche dès qu'on sort le pistolet de distribution de son logement, tandis qu'elle s'arrête dès qu'on replace correctement le pistolet dans son logement. Pour mettre en marche ou arrêter la pompe, il ne faut effectuer aucune autre opération manuelle.

17.1 DISTRIBUTION

ATTENTION

La distribution du carburant doit ABSOLUMENT être effectuée en présence de l'Utilisateur et sous son contrôle attentif.

Dans la configuration la plus simple (aucune donnée optionnelle à introduire), la procédure de distribution du carburant est la suivante:

1 Introduire le PIN CODE
Si le système de gestion reconnaît un code activé, il affiche les messages suivants et met en service la pompe.

ENTER PIN CODE	GOOD MORNING USER

2 Dérouler le tuyau du porte-tuyau et extraire le pistolet de distribution de son logement. Le système de gestion fait démarrer la pompe. .

ATTENTION

Ne jamais actionner le levier du pistolet avant que celui-ci ne soit introduit dans le récipient à remplir.

3 Actionner le levier du pistolet pour commencer la distribution.
Le système de gestion indique la quantité distribuée.

ATTENTION

On peut interrompre la distribution à son gré. Si la durée de l'interruption dépasse un certain intervalle de temps (qui peut être programmé par l'exploitant de l'installation pendant la configuration), la pompe s'arrête et est mise hors service. Pour continuer la distribution, il faut répéter les opérations à partir du point 1.

4 A la fin de la distribution, enrouler de nouveau le tuyau sur le porte-tuyau et remettre le pistolet dans son logement. Le système de gestion arrête la pompe

FR

Ce manuel est la propriété de la société PIUSI S.p.A. - Toute reproduction, meme partielle, est strictement interdite.

18 LAVAGE DU SYSTÈME

Avant-propos

Le lavage est utile afin d'enlever les cristallisations du produit sur les parties qui peuvent entrer en contact avec l'air.
- Bec du pistolet
- Filtre de la soupape de pied

ATTENTION

Effectuer les opérations de lavage ayant soin de porter tous les dispositifs de protection individuelle (DPI)

ATTENTION

Pour le lavage du pistolet et du filtre de la soupape d'aspiration, utiliser uniquement de l'eau déminéralisée.

Elimination

Eliminer le liquide dérivant du lavage conformément aux normes en vigueur dans le pays d'utilisation.

18.1 SYSTÈME INUTILISÉ PENDANT DE LONGUES PÉRIODES

Opérations à effectuer

Si on prévoit de ne pas utiliser le système pendant au moins 15 jours, il faudra le vider pour éviter la cristallisation du produit à l'intérieur de l'installation et, ensuite, effectuer un cycle de lavage.

19 ENTRETIEN

19.1 ENTRETIEN ORDINAIRE

SELF SERVICE MC a été conçu pour réduire au minimum les opérations d'entretien. Pour assurer le bon fonctionnement et la sécurité du distributeur, il faut effectuer régulièrement les opérations suivantes d'inspection et d'entretien ORDINAIRE.

19.2 ENTRETIEN DE LA STATION

Normes de sécurité

Le système de distribution a été conçu et construit de façon à limiter les opérations d'entretien. Avant d'effectuer tout type d'entretien, le système de distribution doit être déconnecté de toute alimentation électrique et hydraulique. Durant l'entretien, il est obligatoire d'utiliser les dispositifs de protection individuelle (DPI).
Pour obtenir un bon fonctionnement de la pompe, il est toutefois nécessaire de tenir compte des recommandations minimum suivantes.

Personnel autorisé à effectuer les interventions d'entretien

Les interventions d'entretien doivent être effectuées exclusivement par un personnel spécialisé.Toute altération de l'équipement peut conduire à une perte de ses performances, si ce n'est à un risque de dommages personnels et/ou matériels ainsi que la déchéance de la garantie.

UNE FOIS PAR SEMAINE

- Contrôler que les joints des tuyaux ne soient pas relâchés pour éviter des fuites éventuelles.

UNE FOIS PAR MOIS

- Contrôler le corps de la pompe et le maintenir propre.
- Contrôler que les câbles d'alimentation électrique se trouvent dans de bonnes conditions.

19.3 ENTRETIEN TUYAU ET PISTOLET DE DISTRIBUTION

1	Vérifier périodiquement le bon fonctionnement du dispositif d'arrêt automatique
2	S'il existe, il est conseillé de vérifier périodiquement le filtre et de le nettoyer tous les 1000 litres de transvasement
3	Vérifier périodiquement l'étanchéité des connexions
4	Après de longues périodes d'inactivité, vérifier le bon fonctionnement du dispositif d'arrêt automatique

19.4 REMPLACEMENT DU FILTRE

AVERTISSEMENT

Il Est Conseillé De Remplacer Le Filtre Annuellement. Pour Le Remplacement Voir Le Manuel Spécifique.

19.5 ENTRETIEN EXTRAORDINAIRE

ATTENTION

Toutes les operations d'entretien qui ne figurent pas parmi celles qui sont decrites au paragraphe m doivent etre considerees des operations d'entretien extraordinaire et par consequent doivent etre necessairement effectuees par des techniciens agrees du service apres-vente.

FR

Ce manuel est la propriété de la société PIUSI S.p.A. - Toute reproduction, meme partielle, est strictement interdite.

20 PROBLEMES ET SOLUTIONS

PROBLEME	CAUSES POSSIBLES	SOLUTIONS POSSIBLES
LE MOTEUR NE TOURNE PAS	Manque d'alimentation	Porter L'interrupteur ON/OFF de la pompe sur la position ON. Réarmer L'interrupteur differentiel externe. Contrôler les branchements électriques
	Micro-interrupteur du levier de commande du pistolet endommagé	Remplacer le microinterrupteur
	Problemes au moteur	Si le rotor est bloqué, démonter et contrôler les dommages ou les obstructions et remonter. Contracter le service après-vente.
LE MOTEUR NE REPART PAS AVEC PISTOLET FERMÉ	Tension d'alimentation trop basse	Controler que la tension ne soit pas inferieure à 5% par rapport au Vnom
DÉBIT FAIBLE OU NUL	Dépression excessive à l'aspiration	Abalsser le Distributeur Self Service par rapport au niveau du réservoir ou augmenter la section des tuyauteries
	Pertes Elévees de charge dans le circuit	Utiliser des tuyauteries plus courtes ou de diamétresuperieur
	Le tuyau d'aspiration touche le fond du réservoir	Soulever le tuyau d'aspiration
	Niveau bas du réservoir d'aspiration	Remplir le réservoir
	Infiltrations d'air dans le tuyau d'aspiration ou dans la pompe	Controler l'étanchéité des connexions ainsi que le niveau du gazole dans le réservoir
	Basse vitesse de rotation du moteur	Controler la tension au moteur;régler la tension et/ou utiliser des câbles de section supérieure
	Soupape de pied bloquée	Nettoyer et remplacer
	Filtre réservoir encrassé	Nettoyer le filtre
	Filtre de la pompe encrassé	Nettoiet le filtre
	Filtre Ad-Blue encrassé	Remplacér le filtre
	Perte de fluide	Controlér l'étanchéité des connexions et l'état des tuyaux en caoutchouc
	Restriction du tuyau en aspiration	Utiliser un tuyau adéquat à travailler en dépression
	Congélation de la pompe ou du moteur	Ne jamais faire démarrer une pompe congelée pour éviter des dommages au moteur ou à la pompe. Décongeler la pompe et vérifier le dommage
	Fuite dans le tuyau de refoulement de la pompe	Contrôler l'étanchéité des raccords du tuyau, inspecter le tuyau pour déceler des dommages éventuels
	Amorçage manqué	Remplir le tuyau d'aspiration avec de l'eau déminéralisée
PRECISION COMPTEUR INSUFFISANTE	Présence d'air en aspiration	Controler l'éntachéité des connexions
	Calibrage insuffisant	Calibrer le compteur
DÉCLIQUETAGE TROP FRÉQUENT DU PISTOLET	Le trou de la sonde d'arrêt automatique est bouché	Nettoyer le trou de la sonde d'arrêt automatique en éliminant saleté et/ou encrassements
BRUIT ELEVÉ DE LA POMPE	Présence de cavitation	Réduire la dépression à l'aspiration
	Fonctionnement irrégulier du by-pass	Débiter jusqu'à purger l'air qui se trouve dans le système de by-pass
	Présence d'air dans le liquide à pomper	Vérifier les connexions en aspiration
PERTES DU CORPS DE LA POMPE	Endommagement de la pompe	Contacter le Service Assistance

21 19 ELIMINATION

Avant-propos

En cas de démolition, ses parties doivent être confiées à des entreprises spécialisées en élimination et recyclage des déchets industriels et, en particulier:

ELIMINATION DE L'EMBALLAGE:

L'emballage est constitué par du carton biodégradable qui peut être confié aux entreprises qui récupèrent la cellulose.

ELIMINATION DES PARTIES METALLIQUES:

Les parties métalliques, aussi bien celles qui sont vernies que celles en acier inox, sont normalement récupérables par les entreprises spécialisées dans le secteur de la démolition des métaux.

ELIMINATION DES COMPOSANTS ELECTRIQUES ET ELECTRONIQUES:

Ils doivent obligatoirement être éliminés par des entreprises spécialisées dans la démolition des composants électroniques, conformément aux indications de la directive 2012/19/UE (voir le texte de la directive ci-après).

INFORMATIONS RELATIVES A L'ENVIRONNEMENT POUR LES CLIENTS RESIDANT DANS UN PAYS MEMBRE DE L'UNION EUROPEENNE

La directive européenne 2012/19/UE prescrit que les appareils portant ce symbole sur le produit et/ou sur l'emballage ne soient pas éliminés avec les déchets urbains non différentiés. Le symbole indique que ce produit ne doit pas être éliminé avec les déchets domestiques. Le propriétaire devra éliminer aussi bien ces produits que les autres appareillages électriques ou électroniques par le biais des structures spécifiques pour la collecte indiquées par le gouvernement ou par les institutions publiques locales.

Il est obligatoire de ne pas éliminer les équipements DEEE comme les ordures ménagères et d'effectuer une collecte sélective pour ces déchets.

L'éventuelle présence de substances dangereuses dans les équipements électriques et électroniques et/ou un usage impropre de ces équipements peuvent créer des effets potentiellement dangereux pour l'environnement et la santé de l'homme.

En cas d'élimination abusive de ces déchets, il est prévu des sanctions définies par les réglementations en vigueur.

ELIMINATION DES AUTRES PARTIES:

Les autres parties comme les tuyaux, les joints en caoutchouc, les parties en plastique et les câbles, doivent être confiées à des entreprises spécialisées dans l'élimination des déchets industriels

FR

Ce manuel est la propriété de la société PIUSI S.p.A. - Toute reproduction, meme partielle, est strictement interdite.

22 VUE ECLATEE

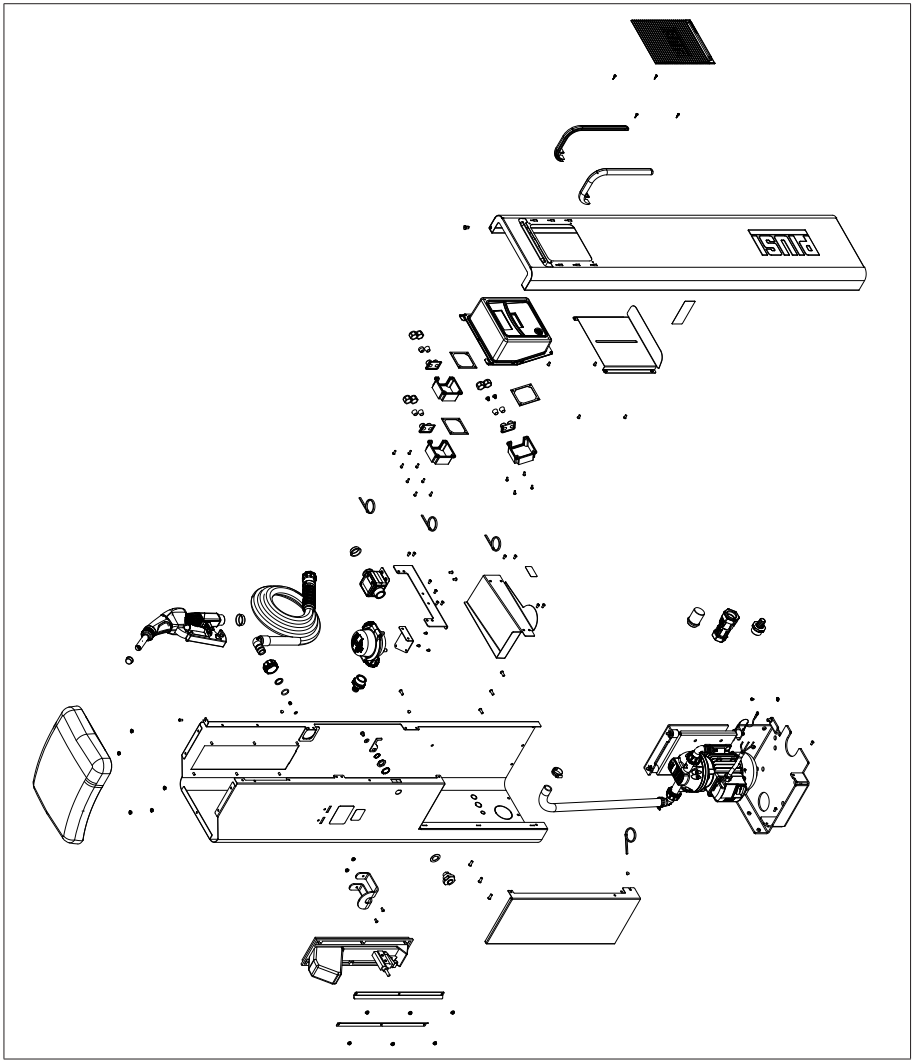

© PIUSI S.p.A.

ES. El presente documento ha sido redactado prestando la máxima atención a la precisión de los datos en él contenidos. PIUSI S.p.A. no se hace responsable de posibles errores y omisiones.

FR. Ce document a été rédigé avec la plus grande attention quant' à l'exactitude des données qu'il contient. PIUSI S.p.A. n'assume aucune responsabilité pour les éventuelles erreurs et omissions.

Fluid Handling Innovation

piusi.com
PIUSI SpA • Suzzara MN Italy

BULLETIN MO384_00 ES | FR