Alle Rechte bei GRITEBA GmbH, auch fuer den Fall von Schutzrechtsanmeldungen. Jede Verfuegungsbefugnis, wie Kopier- und Weitergaberecht, liegt bei uns.

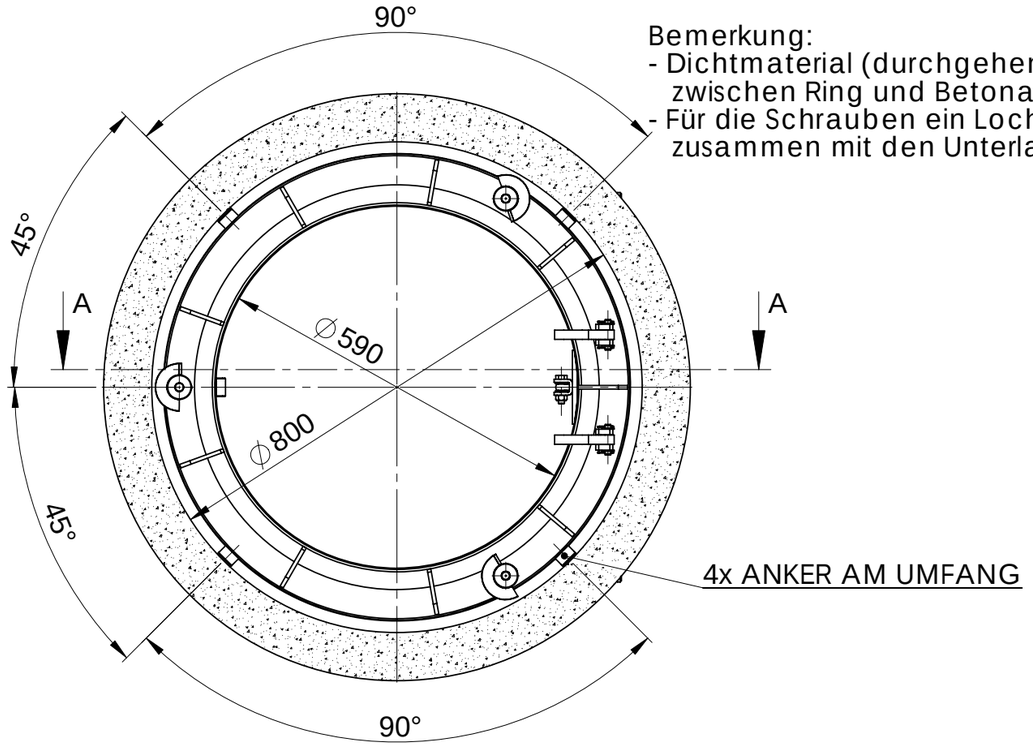

Bemerkung:
- Dichtmaterial (durchgehende Raupe aus Tube drücken) zwischen Ring und Betonauflage
- Für die Schrauben ein Loch (∅6 mm) bohren und die Schrauben zusammen mit den Unterlagscheiben direkt ohne Dübel einschrauben.

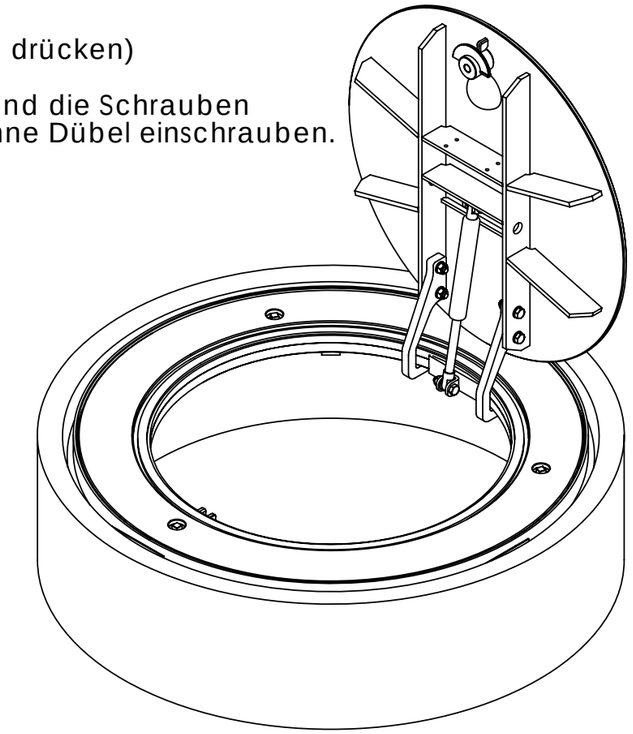

SCHNITT A-A

Dichtungsempfehlung:
Soudaflex 40 FC Tube 600 ml
Lieferant:
Toni Hadorn, Riedbach/Bern

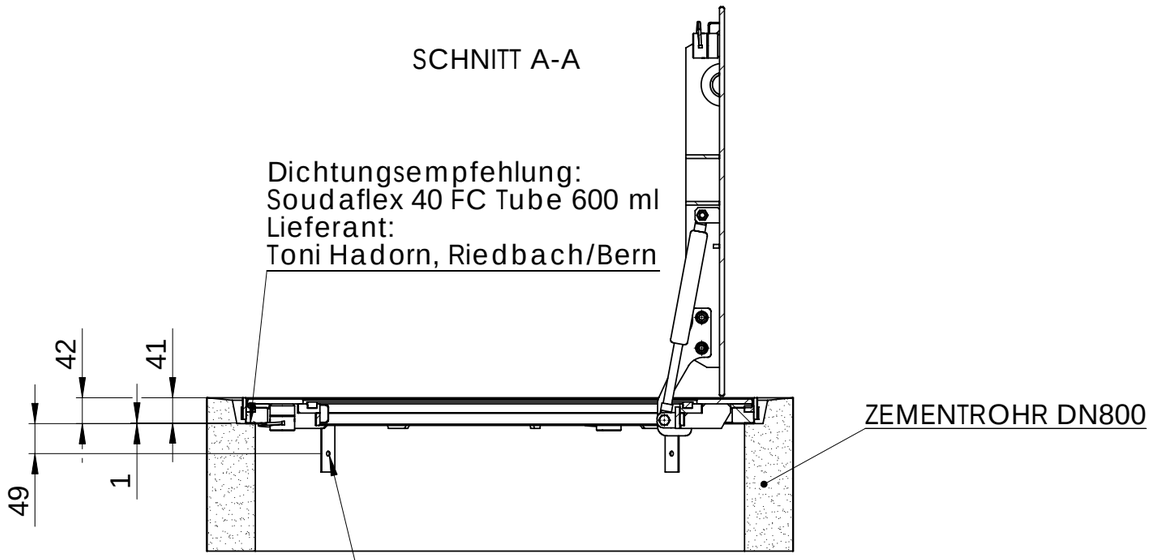

4x Multi Monti Mauerschraube
MMS-S mit Sechskant, blau, 7.5x50 mm
mit Unterlagscheibe verzinkt 8.4x16/1.6
LIEFERANT:
Arthur Weber AG, Seewen SZ

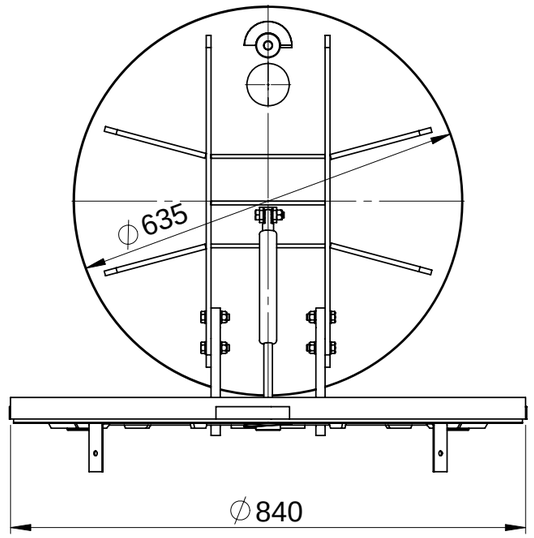

This Document, as well as the data, specifications and other informations set forth in it, are the exclusive property of GRITEBA GmbH. Without their consent it may not be reproduced or given to third parties.

Modell 2013	Benennung/item name: **Schachtabdeckung** *griteba-cap 80-N-T-S*	Bl./sheet: 1 / von/of: 1	
	Massst. Scale: 1:10	Format: A3	KUNDENINFO — Index: A