VISCOMAT VANE

MERKMALE

- EINSTELLBARER BYPASS
- MEHRZWECKPUMPE
- GEEIGNET ZUR ALTÖLÜBERGABE

Die PIUSI VISCOMAT VANE ist eine Elektro-Flügelzellenpumpe für die Beförderung von Flüssigkeiten geringer und mittlerer Viskosität. Die Pumpe ist mit einem integrierten einstellbaren Bypass ausgestattet.

LEISTUNGSPARAMETER

BIS ZU **50 L/MIN** VOLUMENSTROM	**AC** SPANNUNG LEISTUNG
UNTER **77 DB** GERÄUSCHPEGEL	BIS ZU **500** CST VISKOSITÄT

VISCOMAT VANE

VERPACKUNG

CODE	GEWICHT		VERPACKUNG				
	KG	LBS	MM	ZOLL	STCK./PALETTE		STCK./KARTON
VISCOMAT 70							
F0033490A	14,15	31,1	355X185X285	-	60	72	1
F0033190A	14,15	31,1	350X200X280	-	60	72	1
VISCOMAT 90							
F00303M00	14,15	31,1	350X200X280	-	60	72	1
000303000	14,15	31,1	350X200X280	-	60	72	1

LUFT | FROSTSCHUTZ | AdBlue® | BIODIESEL | **DIESEL** | LEBENSM. | BENZIN | SCHMIERM. | KEROSIN | ÖL | WASSER | WISCHERFLÜSS.

KENNLINIEN

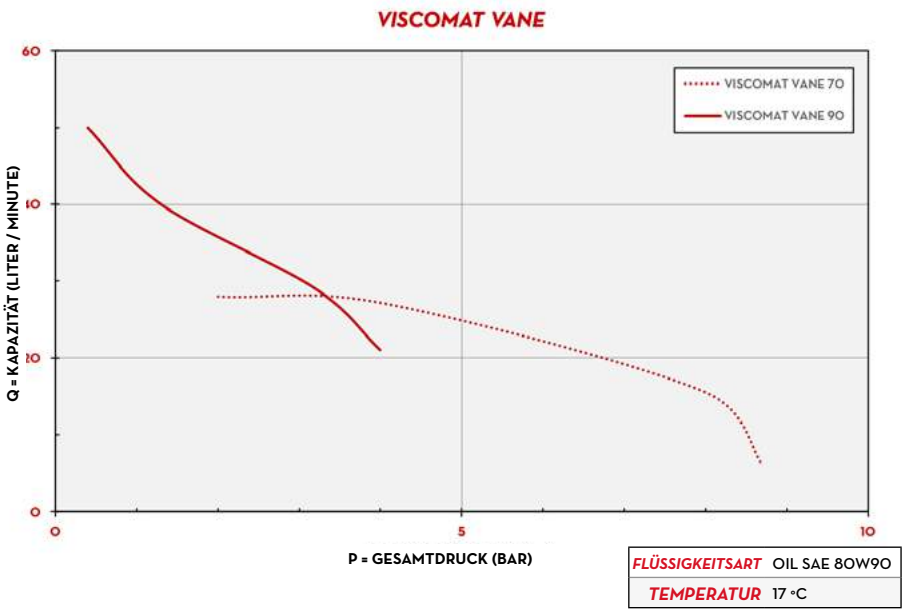

FLÜSSIGKEITSART	OIL SAE 80W90
TEMPERATUR	17 °C

LIEFERUMFANG

- PUMPEVISCOMAT VANE
- BEDIENUNGSANLEITUNG

EINZELHEITEN

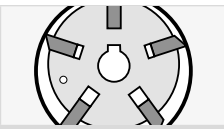
FLÜGELROTOREN

EIN/AUS-SCHALTER

EINSTELLBARES BYPASS-VENTIL

ABMESSUNGEN

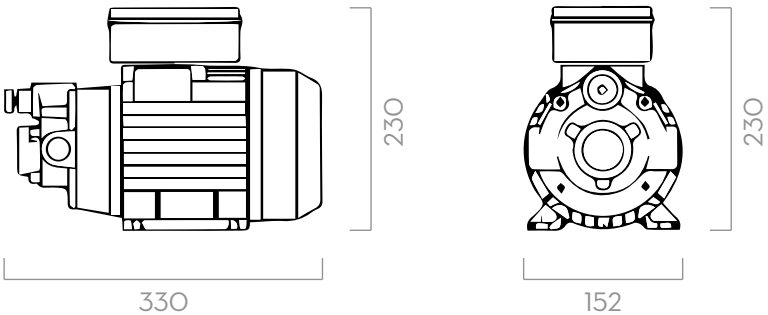

MATERIALIEN

- GEHÄUSE: GUSSEISEN
- ROTOR: SINTERSTAHL
- FLÜGELZELLEN:TECHNOPOLYMER
- WELLE: STAHL

Maße in Millimetern

TECHNISCHE DATEN

CODE	BESCHREIBUNG	FLÜSSIG-KEITSART	VOLUMEN-STROM		LUFTDRUCK		SPANNUNG				DREHZAHL	EIN-LASS/ AUSLASS BSP	BYPAS-SVENTIL
			L/MIN	GPM	BAR	PSI	EINPHASIGER MOTOR V./HZ	DREIPHASIGER MOTOR V./HZ	POWER WATT	AMP. MAX			
VISCOMAT 70													
F0033490A	VISCOMAT 70 M. 230/50/60	O D	25	7	6	85	230/50/60	-	1200/1000	5,5-5,1	1470/1650	1" BSP	JA
F0033190A	VISCOMAT 70 T. 400/50/60	O D	25	7	6	85	-	400/50 - 460/60	650/1000	2,2/3,1	1470/1750	1" BSP	JA
VISCOMAT 90													
F00303M00	VISCOMAT 90 M. 230/50/60*	O D	50	13	5	71	230/50/60	-	1350/1600	6,2/4,9	1400/1600	1" BSP	NEIN
000303000	VISCOMAT 90 T. 400/50	O D	50	13	5	71	-	400/50	2000	5	1450	1" BSP	JA

AUF ANFRAGE AUCH MIT UNTERSCHIEDLICHER SPANNUNG UND FREQUENZ LIEFERBAR - (*) OHNE EINSTELLBAREM BYPASS-VENTIL