VISCOMAT VANE

CARACTÉRISTIQUES

- POLYVALENT
- MOBILE ET PRÊT À L'USAGE
- POMPE MULTI-USAGES
- DÉRIVATION RÉGLABLE

VISCOMAT VANE de PIUSI est une pompe à ailettes électrique adaptée à toutes les applications qui nécessitent l'insertion d'un système de transvasement à capacité d'aspiration élevée pour transvaser des liquides de viscosité moyenne-élevée jusqu'à 500 cST. La pompe est dotée d'un moteur asynchrone et auto-ventilé, fermé et disponible en plusieurs tensions et fréquences pour s'adapter à toutes les conditions de travail.

PERFORMANCES

JUSQU'À	FONCTIONNEMENT
50 L/MIN	AC
DÉBIT	TENSION

JUSQU'À
500 CST
VISCOSITÉ

VISCOMAT VANE

PACKAGING

CODE	POIDS		PACKAGING			N. BOX / EUROPALLET	
	KG	LBS	MM	INCH	PCS/BOÎTE	✈	🚢
VISCOMAT 70							
F0033490A	14,1	31,1	355X185X285	-	1	60	72
F0033190A	14,1	31,1	350X200X280	-	1	60	72
VISCOMAT 90							
F00303M00	14,1	31,1	350X200X280	-	1	60	72
000303000	14,1	31,1	350X200X280	-	1	60	72

AIR | ANTIGEL | AdBlue® | BIODIESEL | DIESEL | ALIMENTATION | ESSENCE | GRAISSE | KÉROSÈNE | HUILE | EAU | LAVE-GLACE

GRAPHIQUE

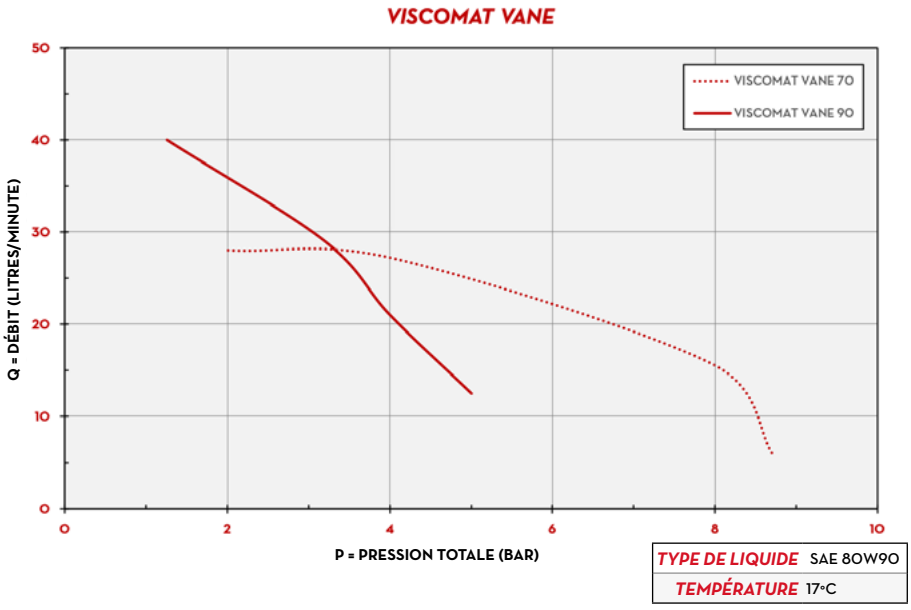

TYPE DE LIQUIDE	SAE 80W90
TEMPÉRATURE	17°C

CONTENU DE L'EMBALLAGE

- POMPE VISCOMAT VANE
- MANUEL D'INSTRUCTIONS

DÉTAILS

INTERRUPTEUR ON/OFF

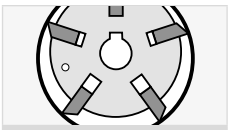
ROTOR À AUBES

VANNE DE DÉRIVATION RÉGLABLE

MATÉRIAUX

- CORPS: FONTE
- ROTOR: ACIER FRITTÉ
- AUBES: TECHNOPOLYMÈRE
- ARBRE: ACIER

DIMENSIONS

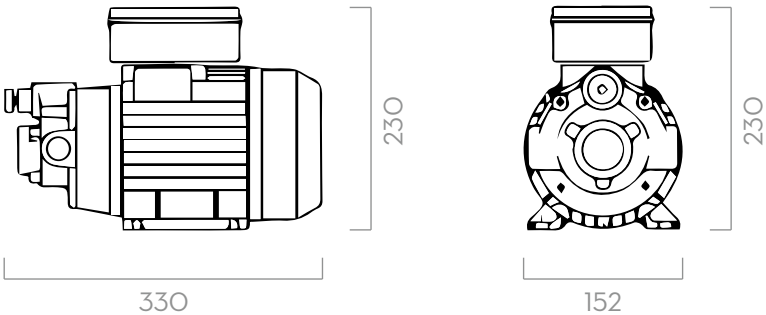

Dimensions exprimées en millimètres

DONNÉES TECHNIQUES

CODE	DESCRIPTION	TYPE DE LIQUIDES	DÉBIT L/MIN	DÉBIT GPM	PRESSION BAR	PRESSION PSI	TENSION MOTEUR MONOPHASÉ V./HZ	TENSION MOTEUR TRIPHASÉ V./HZ	PUISSANCE WATT	AMP. MAX.	RPM	ENTRÉE/SORTIE BSP	RÉGLABLE VANNE DE DÉRIVATION
VISCOMAT 70													
F0033490A	VISCOMAT 70 M 230/50-60	D O B	25	7	6	85	230/50-60	-	1200/1100	5,5 - 5,1	1470/1650	1"	OUI
F0033190A	VISCOMAT 70 T 400/50-60	D O B	25	7	6	85	-	400/50 - 400/60	650/1000	2,2 - 3,1	1450/1750	1"	OUI
VISCOMAT 90													
F00303M00	VISCOMAT 90 M 230/50-60	D O B	50	13	5	71	230/50-60	-	1350/1600	6,2 - 4,9	1400/1600	1"	NON
000303000	VISCOAMT 90 T 400/50	D O B	50	13	5	71	-	400/50	2000	5	1450	1"	OUI

SUR DEMANDE, IL EST DISPONIBLE AVEC DIFFÉRENTES TENSION ET FRÉQUENCE